3B SCIENTIFIC® PHYSICS

...going one step further

Stativmaterial „Mechanische Schwingungen“ 1012849

Bedienungsanleitung

10/16 TL/ALF

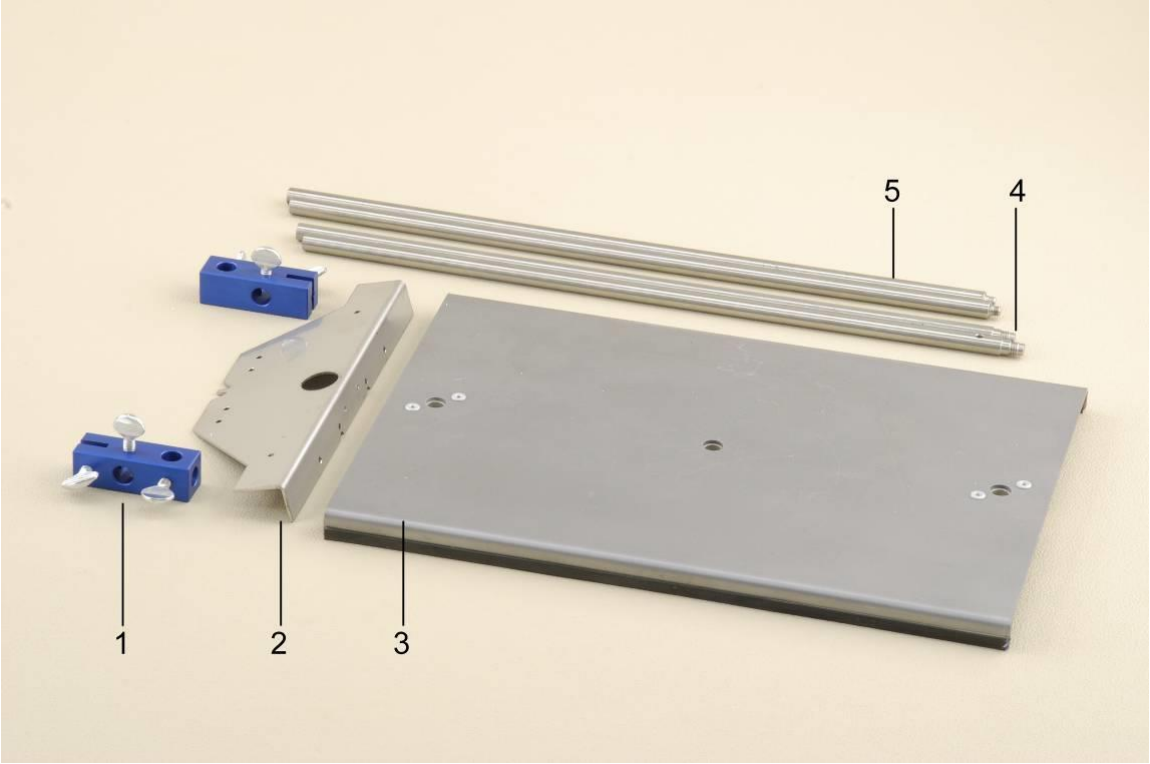

1 Doppelmuffe SW
2 Traverse SW
3 Grundplatte SW
4 Stativstange mit Außengewinde
5 Stativstange mit Außen- und Innengewinde

1. Beschreibung

Stativmaterial für problemlose, übersichtliche und stabile Aufbauten z.B. zur Untersuchung von mechanischen Schwingungen und Wellen unter Verwendung der Sensoren aus dem Satz Sensorik „Mechanische Schwingungen“, 230 V, 50/60 Hz (1012850) bzw. 115 V, 50/60 Hz (1012851).

Mit Grundplatte SW als kippsichere Basis mit drei Spezialgewinden zur verkantungsfreien Aufnahme der Stativstange mit Außen- und Innengewinde, die durch Einschrauben einer Stativstange mit Außengewinde verlängert werden kann. Zwei Doppelmuffen zur Befestigung der Traverse SW oder von Stativstangen mit 10 mm Durchmesser.

Die Traverse SW dient als multifunktionale Halterung zwischen den Stativstangen auf der Grundplatte für den Aufbau eines Wilberforce-Pendels, eines Physikalischen Pendels oder eines Fadenpendels mit den dynamischen Kraftsensoren aus dem Satz Sensorik „Mechanische Schwingungen“.

2. Lieferumfang

1 Grundplatte SW
2 Stativstangen mit Außen- und Innengewinde
2 Stativstangen mit Außengewinde
2 Doppelmuffen SW
1 Traverse SW

3. Technische Daten

Grundplatte

Abmessungen:	345 x 245 x 15 mm³
Masse:	2,1 kg
Material:	Stahlblech, 2 mm, beschichtet
Gewindebuchsen:	3

Stativstäbe

Abmessungen:	400 mm x 10 mm Ø
Masse:	je 0,25 kg
Material:	Edelstahl, nicht magnetisch

Traverse

Abmessungen:	275 x 75 x 20 mm³
Masse:	0,18 kg
Material:	Edelstahlblech 2 mm

Doppelmuffen

Abmessungen:	60 x 20 x 20 mm³
Masse:	je 0,064 kg
Material:	Aluminium, eloxiert

Allgemeine Daten

Max. Aufbauhöhe:	780 mm

4. Bedienung

4.1 Aufbau ohne Sensorik

Zum Aufbau eines Schraubenfederpendels sind folgende Geräte zusätzlich erforderlich:

1 Stativstange 280 mm, 10 mm Ø 1012848
1 Schraubenfeder, 1 Massestück

- Stativstangen mit Außen- und Innengewinde in die äußeren Gewindebuchsen der Grundplatte schrauben.
- Beidseitig mittels Stativstangen mit Außengewinde verlängern.
- Beidseitig Doppelmuffen am oberen Ende montieren und nach innen ausrichten.
- Stativstange 280 mm, 10 mm Ø montieren.
- Schraubenfeder und Massestück anhängen.

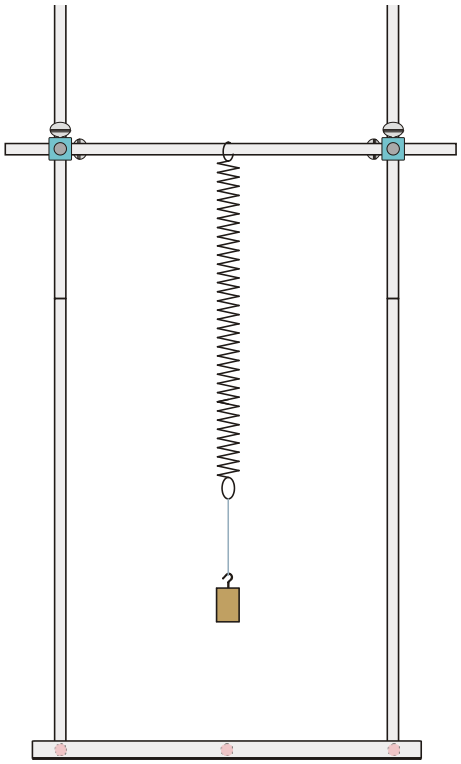

Fig. 1 Aufbau eines Schraubenfederpendels ohne Sensorik

4.2 Aufbau mechanischer Pendel mit Sensorik

Zum Aufbau der Pendel mit Sensorik sind folgende Geräte zusätzlich erforderlich:

1 Sensorik „Mechanische Schwingungen“
@230V 1012850
oder
@115V 1012851
1 USB-Oszilloskop 2x50 MHz 1017264
1 PC, Betriebssystem Win XP, Vista, Win 7

oder

1 Analog Oszilloskop 2x 30 MHz 1002727

1 Ergänzungssatz „Wilberforce-Pendel“ 1012844
oder
1 Ergänzungssatz „Fadenpendel“ 1012854
oder
1 Ergänzungssatz „Physikalisches Pendel“ 1012853

Aufbauhinweise:
siehe Bedienungsanleitungen der genannten Pendel.

5. Entsorgung

- Verpackung und Komponenten bei den örtlichen Recyclingstellen entsorgen.

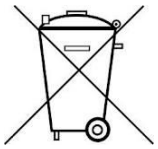

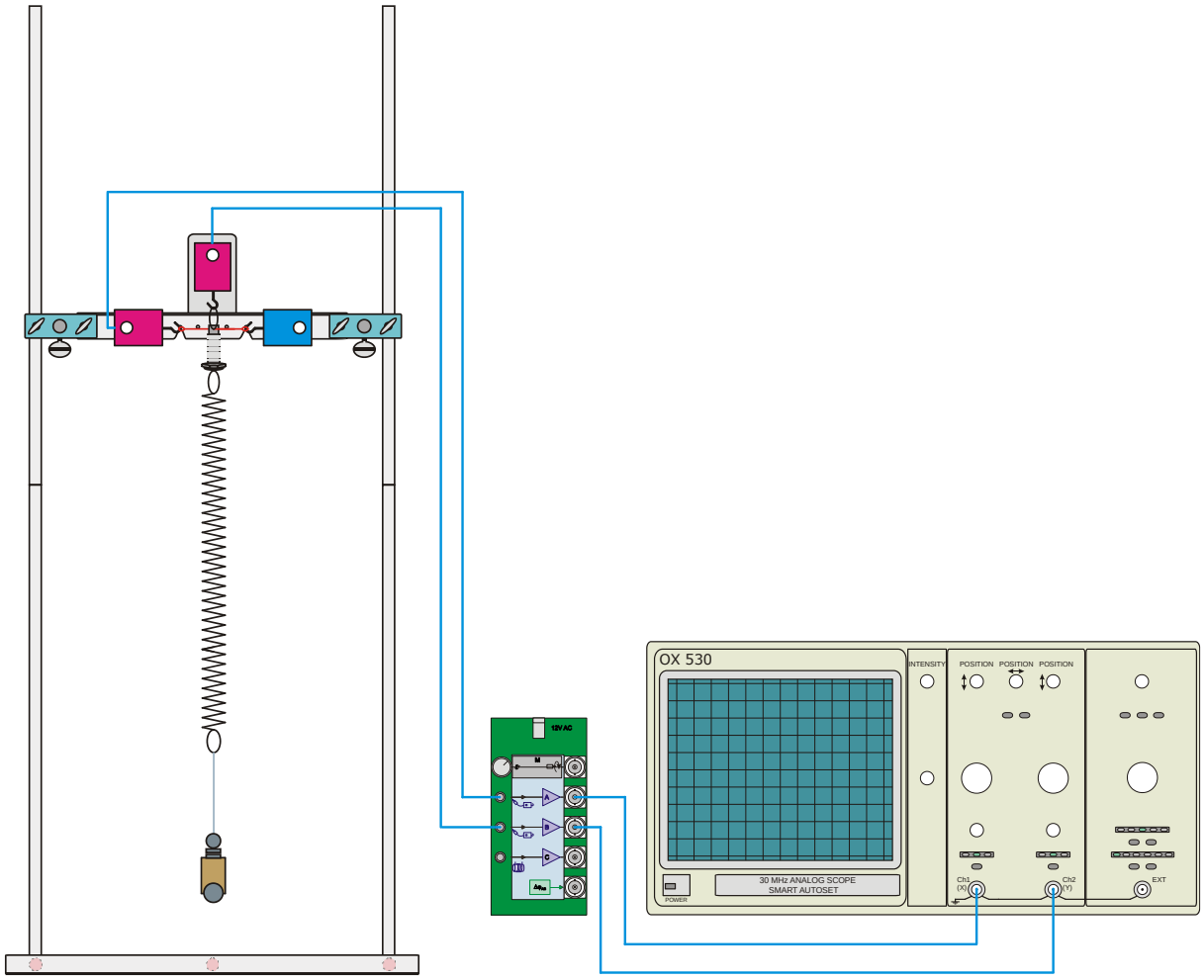

Fig. 2 Aufbau eines Wilberforce-Pendels mit Sensorik

© Copyright 2016 3B Scientific GmbH